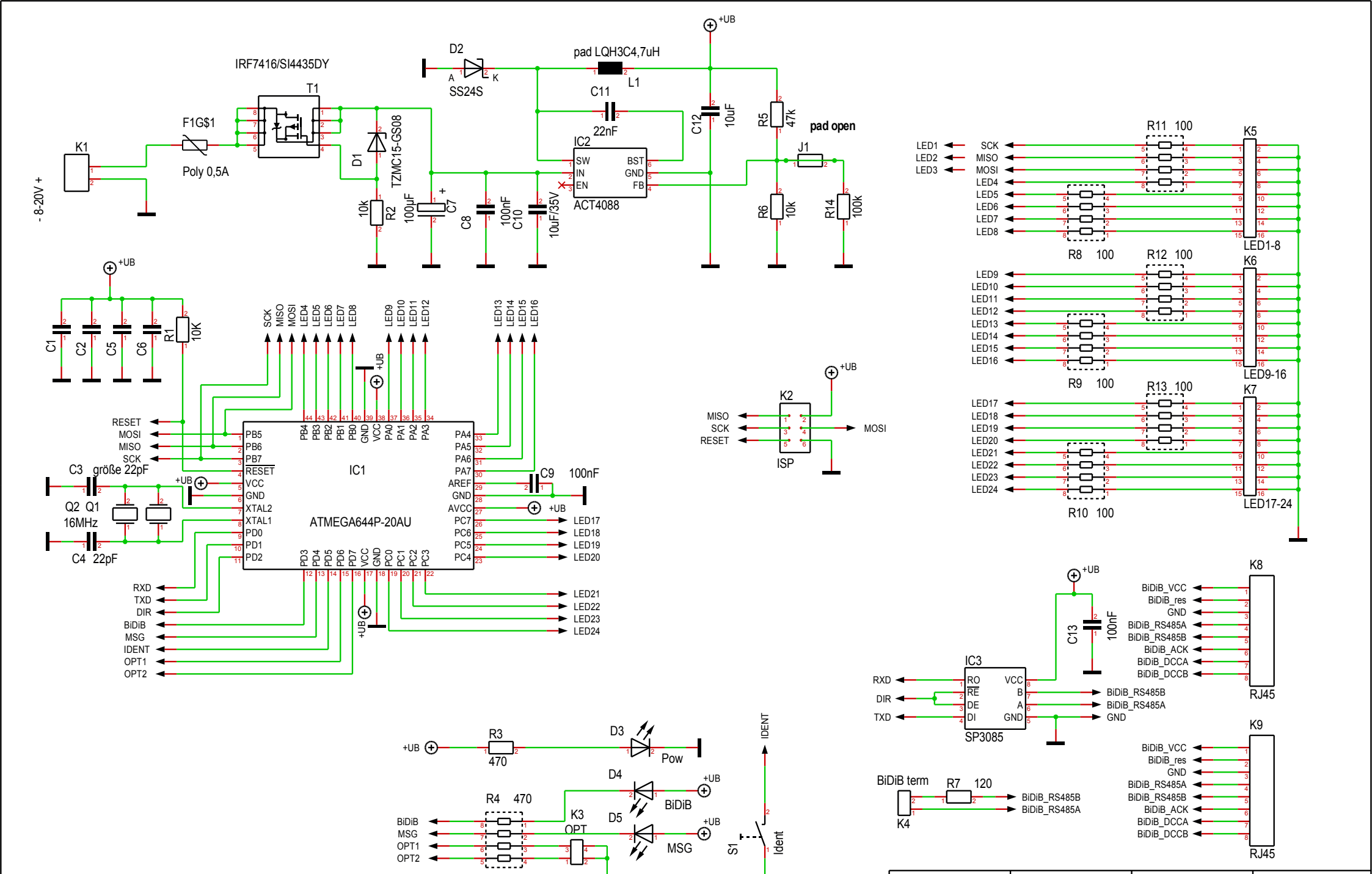

Maßstab 108,00%	Firma OCS	Zeichner Wilhelm	Blatt 1
Änderung 23.02.16 09:59		LED/IO_24	
Ausgabe 31.03.16 22:50			
Datei led_io_24_v1.0.1.T3001		Projekt BiDiB LED/IO_24	
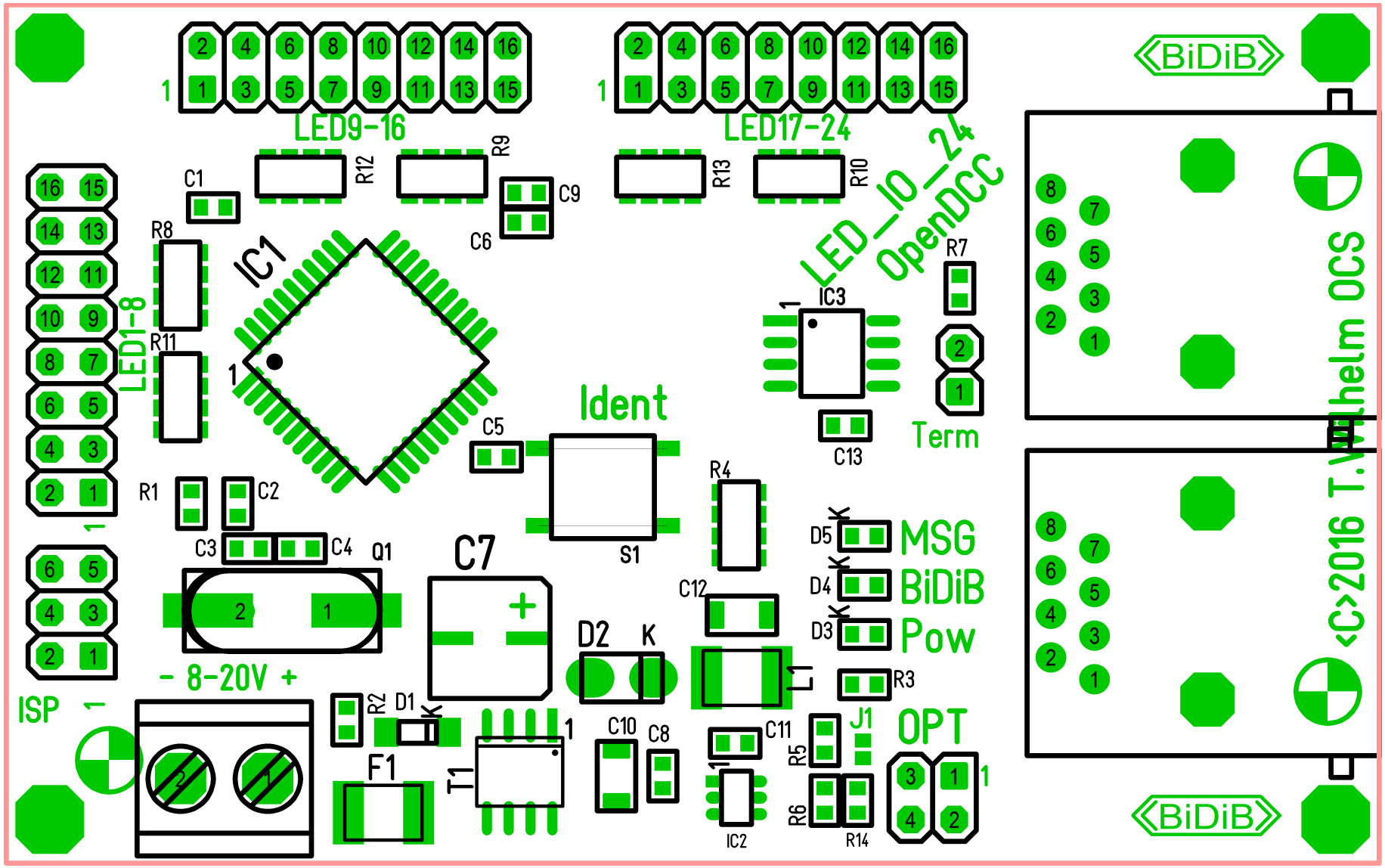
LED_IO_24 Bestückungsplan